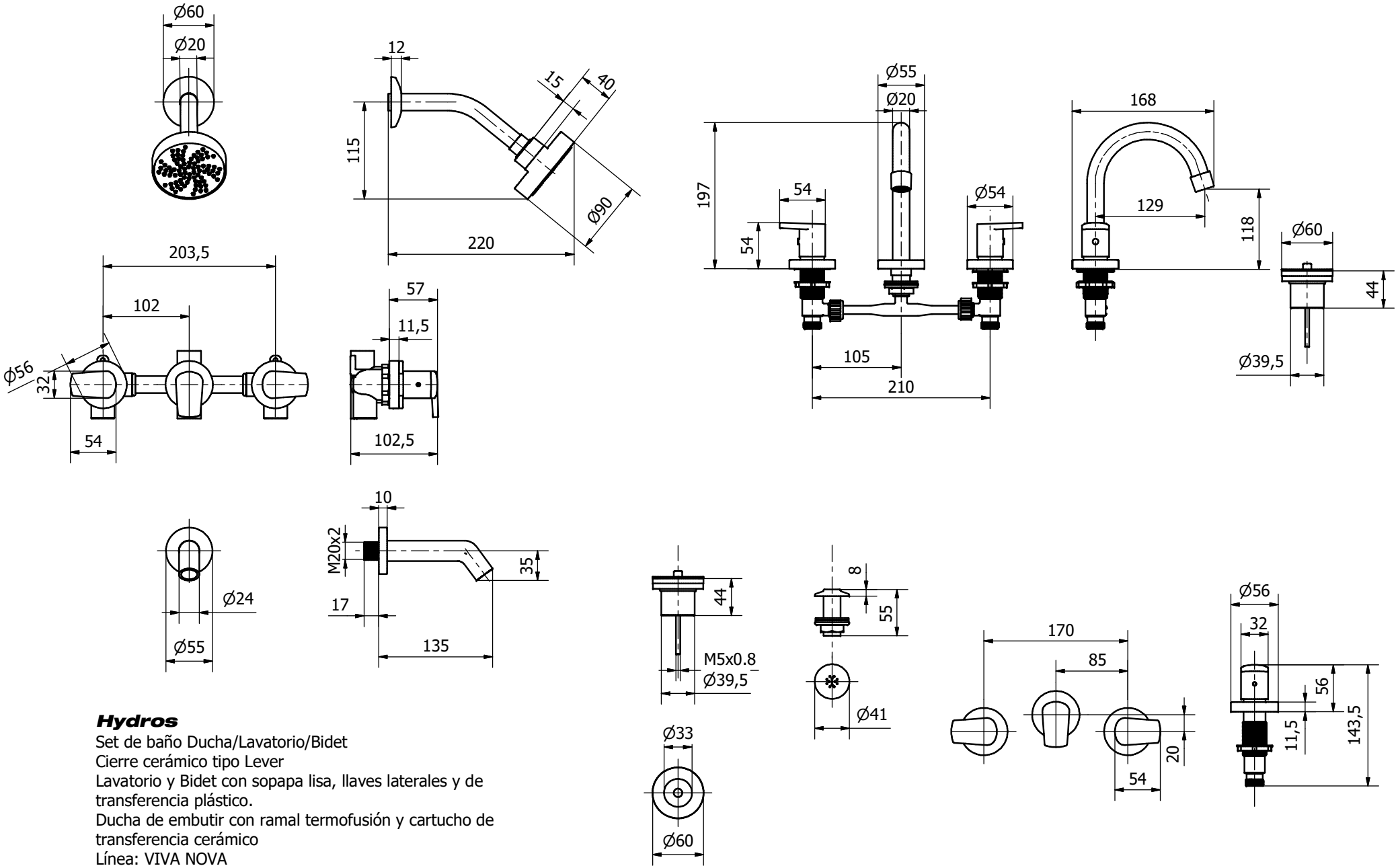

Hydros

Set de baño Ducha/Lavatorio/Bidet
Cierre cerámico tipo Lever
Lavatorio y Bidet con sopapa lisa, llaves laterales y de transferencia plástico.
Ducha de embutir con ramal termofusión y cartucho de transferencia cerámico
Línea: VIVA NOVA
Código: 904211